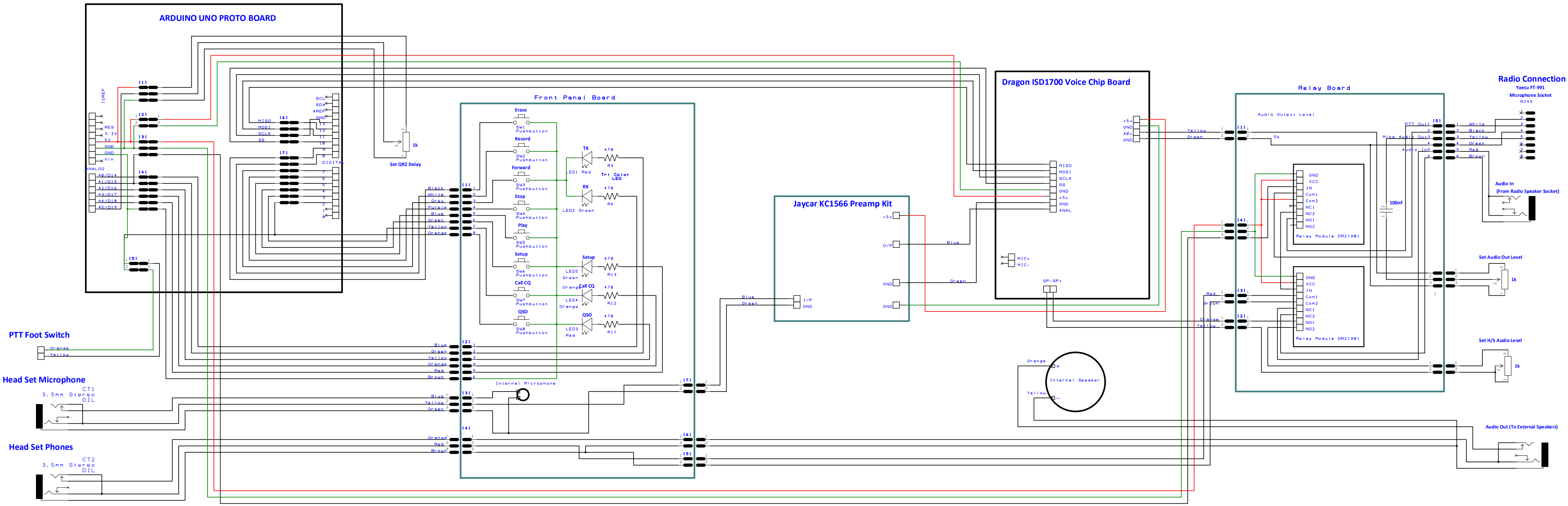Auto CQ Caller